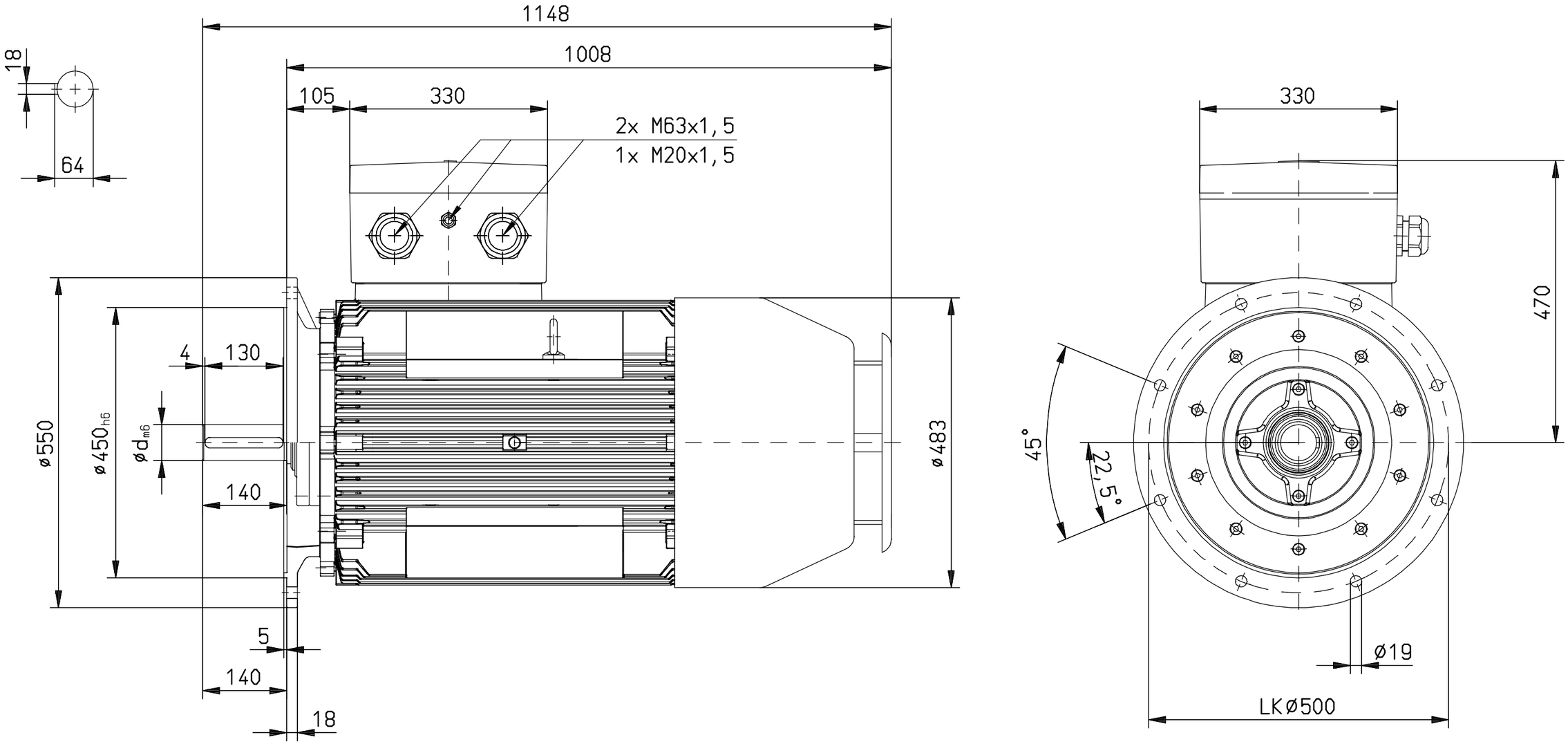

Wellenende:

d= Ø60 - 2 polig

d= Ø65 - 4, 6, 8 polig

Ausgabe durch I10

11. Sept. 2017

Gleiche Unterlage mit älterem Ausgabedatum ist ungültig

	Datum	Name
Bearb.	17.01.2017	Deppe
Gepr.	11.09.2017	Willms
Norm		
C:00027060.SZA		

HEW

DEx250/...V1/550

Zg.-Nr. M6127

Blatt

Bl.

Zust.	Änderung	Datum	Name	Ursp.	Ers. für:	Ers. durch:

Schutzvermerk ISO 16016 beachten!