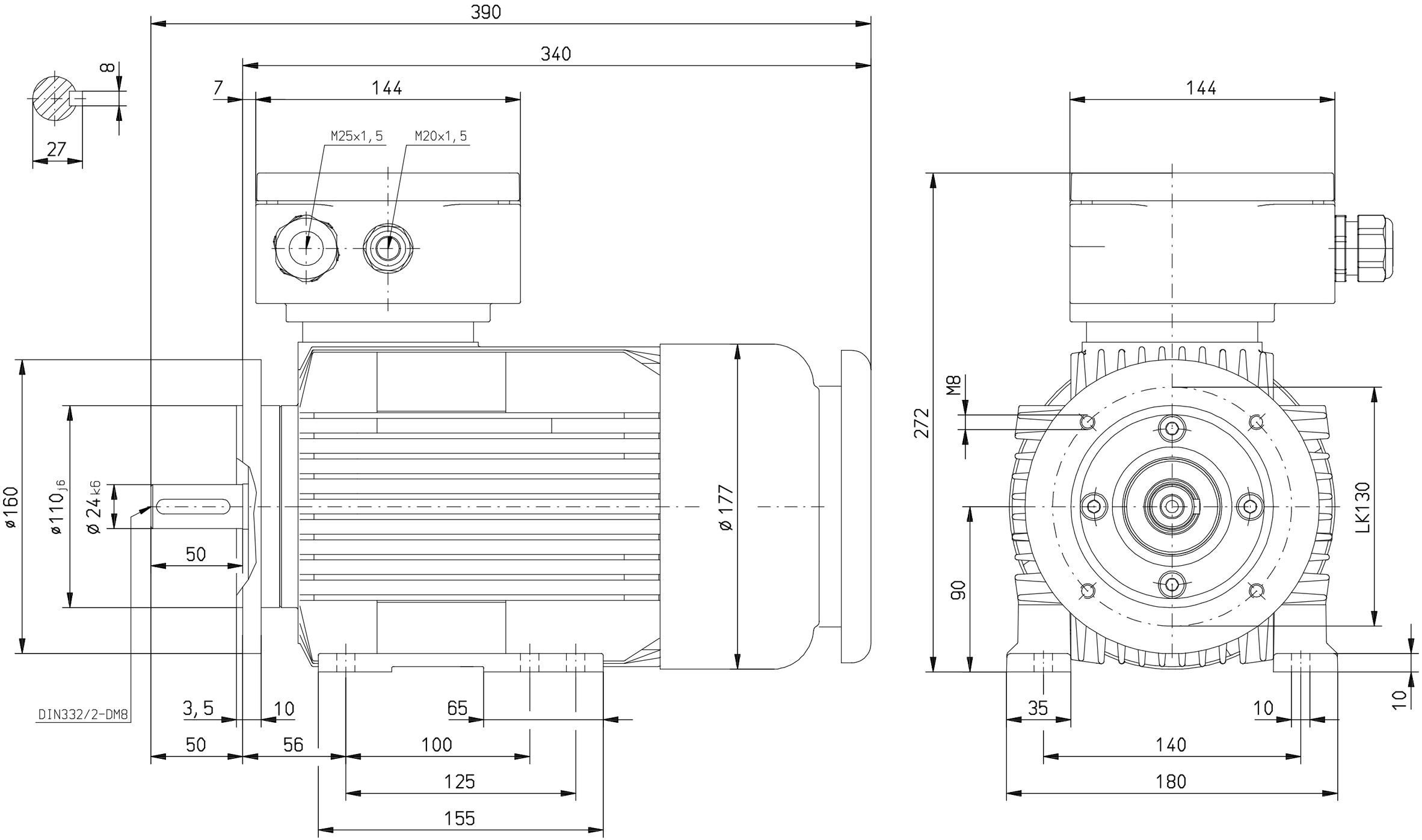

					Datum	Name	DEx90... B14/160 Bauform: V17
				Bearb.	29.09.2016	Deppe	
				Gepr.	29.09.2016	Willms	
				Norm			
				C:00026601.SZA		M5978.BMP	
				HEW			Zg.-Nr. M5978 — Blatt BI
Zust.	Änderung	Datum	Name	Ursp.			Ers. für: — Ers. durch:

Schutzvermerk ISO 16016 beachten!